GREINER S.p.A. - Rubinetteria e Strumentazione
Via Montesuello, 212 25065 Lumezzane (BS) Italy
Tel. +39 030 8927511 - Fax +39 030 8927590 - E-mail info@greiner.it

Valvola a sfera per gas a passaggio totale serie pesante con cappuccio giallo sigillabile F-F
65489500

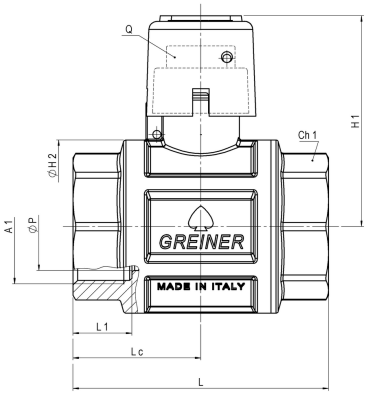

Codice	65489500025	65489500050	65489500075	65489500100	65489500125	65489500150	65489500200	65489500250	65489500300	65489500400
Peso	0,22	0,29	0,54	0,82	1,16	1,74	2,69	4,32	7,21	12,26
Imballo	0,22	0,29	0,54	0,82	1,16	1,74	2,69	4,32	7,21	12,26
Imballo Master	120	120	60	40	20	16	10	6	2	1
L	50	58,4	68,5	82	93	105	125	150	179	219
L1	11	15	16,3	19,1	21,4	21,4	25,7	30,2	33,3	39
A1	Rp1/4	Rp1/2	Rp3/4	Rp1	Rp1.1/4	Rp1.1/2	Rp2	Rp2.1/2	Rp3	Rp4
Combinazione	F-F	F-F	F-F	F-F	F-F	F-F	F-F	F-F	F-F	F-F
Q	12x23	12x23	12x25	12x25	12x25	12x25	16x30	16x30	20x36	20x36
H1	50	53	62	66	76	83	97	107	135	152,5
ØH2	25,5	33	42,5	52	63	77	93	114	141	177
ØP	10	15	20	25	32	40	50	63	79	100
Lc	25	29,2	34,25	41	46,5	52,5	62,5	75	89,5	109,5
Ch1	es.22	es.27	es.33	es.41	ott.50	ott.56	ott.70	ott.86	ott.102	ott.129
PN-MOP	--	--	--	--	--	--	--	--	--	--